SECUROBAIN®

DIRECTIVES D'ASSEMBLAGE

ASSEMBLY INSTRUCTIONS

www.securobain.com

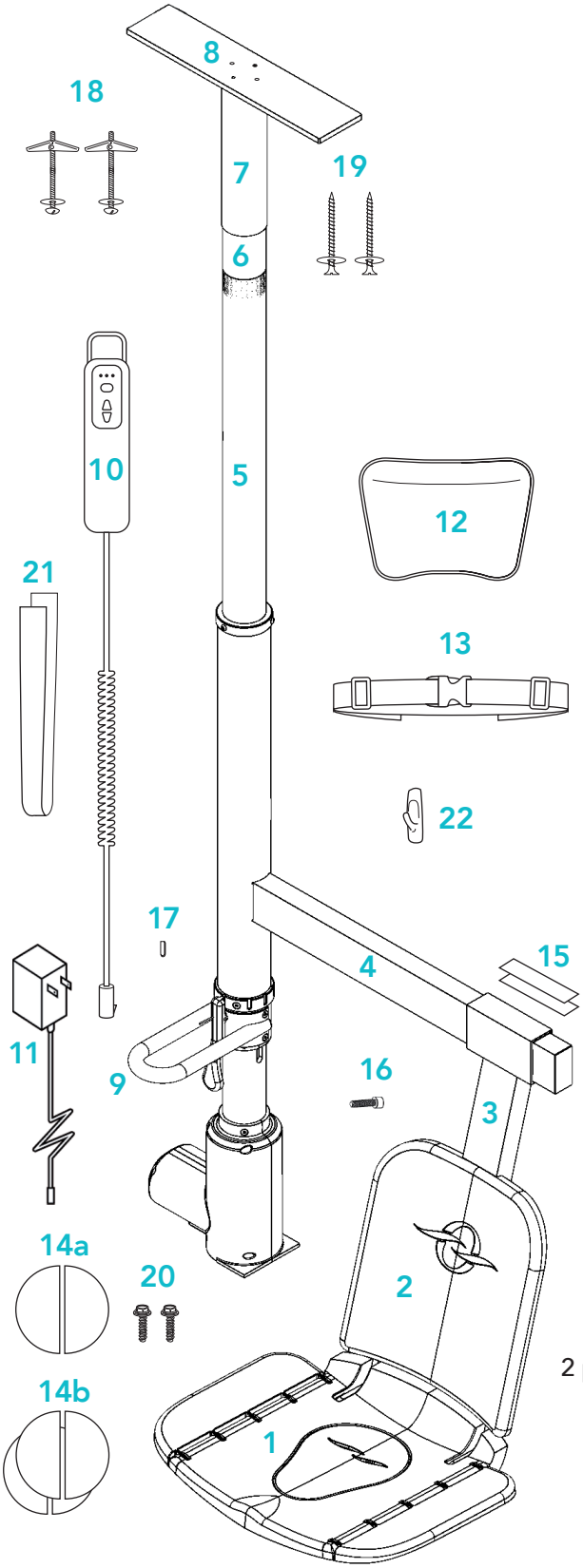

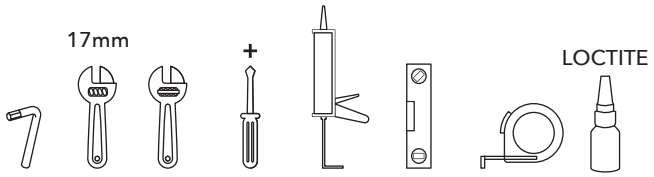

OUTILS / TOOLS

Clé anglaise	English Wrench
Clé 17 mm	17mm Wrench
Tournevis étoile	Star Screwdriver
Silicone salle de bain clair	Silicone Bathroom Clear
Bouche-fentes	Crack and Gap Filler
Clé Allen métrique	Metric Allen Wrench
Niveau aimanté	Magnetic Level
Ruban à mesurer	Tape Measure
Colle *Loctite*	*Loctite* Glue

PIÈCES / PIECES

chaise	1	Chair
dossier	2	Backrest
support de chaise	3	Chair Support
potence	4	Hanger Arm
mât	5	Mast
extension et vis sans fin	6	Extension with worm screw
tube déco	7	Deco Tube
plaque de plafond	8	Ceiling Plate
barre d'appui	9	Grab Bar
manette de contrôle	10	Controller
chargeur de manette	11	Controller Charger
coussin	12	Cushion
ceinture	13	Belt
1 paire velcros mâle d'extra	14a	1 Extra Pair of Male Velcros
2 paires velcros femelle (1 extra)	14b	2 Pairs of Female Velcros (1 extra)
2 cales (entretoises)	15	2 Shims (Spacers)
1 vis-outil de retenue	16	1 Screw-retaining tool
1 insert pour le cran d'arrêt	17	1 Insert for the notch
2 vis papillon	18	2 Butterfly Screws
2 vis à bois	19	2 Wood Screws
2 vis à plancher	20	2 Floor Screws
courroie de manette	21	Controller Strap
crochet de manette	22	Controller hook

SOMMAIRE DES ÉTAPES D'INSTALLATION / SUMMARY OF INSTALLATION STEPS

L'installation du système Secur-O-Bain est la responsabilité de l'installateur (prendre des photos avant et après). *The installation of the Secur-O-Bain system is the responsibility of the installer (please take photos before and after installation).*

1 Déterminez le type d'installation, vissé ou sans vis. Determine the type of installation, screw-in or non-screw-in.

2 Branchez la manette. Plug in the controller.

3 Sortez le mât de la boîte et déposez-le sur celle-ci. Take the mast out of the box and place it on top of it.

4 Tournez la base au besoin selon la configuration requise. Rotate the base as needed according to the required configuration.

5 Nettoyez le plancher, tracez la position du poteau avec le gabarit, et posez le Velcro femelle. Clean the floor, trace the position of the post with the template, and place the female Velcro.

6 Déterminez la position du bloc élévateur. Determine the position of the lifting block.

7 Verrouillez le bloc élévateur à la hauteur déterminée. Lock the lifting block at the determined height.

8 Insérez la potence sur le mât dans le bon sens. Insert the hanger arm onto the mast in the correct direction.

9 Ajuster la longueur du mât selon la hauteur du plafond moins 2 pouces. Adjust the length of the mast according to the ceiling height minus 2 inches.

10 Insérez le tube déco (découper pour un plafond de 83 à 91 Pouces). Insert the deco tube (cut for a ceiling height of 83 to 91 inches).

11 Installez la barre d'appui dans le bon sens. Install the grab bar in the correct direction.

12 Nettoyer l'antidérapant de la plaque de plafond et appliquez un cordon de silicone autour du velcro femelle au plancher. Clean the anti-slip surface of the ceiling plate and apply a silicone cord around the female Velcro on the floor.

13 Déposez la base du poteau sur le velcro, installez la plaque de plafond, mettre le mât au niveau, et fixez-le fermement. Place the base of the post on the Velcro, install the ceiling plate, level the mast, and fasten it securely.

14 Glissez le tube déco vers le haut et vissez. Slide the deco tube up and screw it in.

15 Placez le support de chaise au centre du bain, insérez les cales en aluminium et vissez en place. Place the chair support in the center of the bath, insert the aluminum shims, and screw them in place.

16 Insérez la chaise dans son support et vissez-la selon l'ajustement déterminé à l'étape 6. Insert the chair into the support and screw it in according to the adjustment determined in step 6.

17 Ajustez les pattes de caoutchouc afin qu'elles s'appuient au fond du bain. Adjust the rubber legs so that they rest on the bottom of the bath.

18 Installez et vissez le dossier. Install and screw in the backrest.

19 Posez l'oreiller, la ceinture et la courroie de manette (assurez-vous d'avoir les mains propres). Place the cushion, belt, and controller strap (make sure your hands are clean).

20 Adaptez la chaise selon l'utilisation (appui-bras, ceinture de corps, bras de poussée, insert, rotation de l'anneau pour un usage sans cran d'arrêt). Customize the chair according to the user's needs (armrest, body belt, push arms, insert, rotating the ring for use without a stop notch).

21 Faites l'essai et la démonstration à l'usager. Test and demonstrate the lift to the user.

22 Nettoyez la chaise et l'environnement. Clean the chair and the environment.

PRIORISEZ UNE INSTALLATION VISSÉE / PRIORITIZE A SCREWED INSTALLATION

1 Déterminez le type d'installation avec ou sans vis d'après l'encadré ci-bas. Determine the type of installation with or without screws according to the box below.

1

POUR UNE INSTALLATION SÉCURITAIRE SANS VIS, 3 CONDITIONS DOIVENT ÊTRE RÉUNIES / FOR A SAFE INSTALLATION WITHOUT SCREWS, 3 CONDITIONS MUST BE MET :

POUR CE TYPE D'INSTALLATION, UNE INSPECTION ANNUELLE EST RECOMMANDÉE / FOR THIS TYPE OF INSTALLATION, AN ANNUAL INSPECTION IS RECOMMENDED.

1) **avoir un plafond en gypse rigide** / have a rigid gypsum ceiling
2) **un plancher de céramique uni** / a plain ceramic floor
3) **un usager dont le poids n'excède pas 250 lbs** / a user whose weight does not exceed 250 lbs.

Si le plafond est cathédrale, ou dans un matériau autre que le gypse, si le plancher est en bois, ou si le poids de l'usager est supérieur à 250 lbs (115 kg), procédez à une installation vissée au plafond et au plancher. *If the ceiling is cathedral, or in a material other than gypsum, if the floor is made of wood, or if the weight of the user is greater than 250 lbs (115 kg), proceed with an installation screwed to ceiling and floor.*

Les étapes à suivre pour une installation vissée sont identifiées d'un encadré bleu. Veuillez ignorer ces étapes si votre installation n'est pas vissée. The steps to follow for a screwed installation are identified with a blue box. Please skip these steps if your installation is not bolted down.

2 Branchez la manette au chargeur et charger. Connect the handle to the charger.

3 Sortez le mat de la boîte et déposez-le sur celle-ci. Take the mast out of the box and place it on the box.

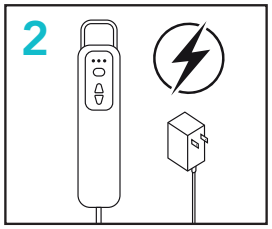

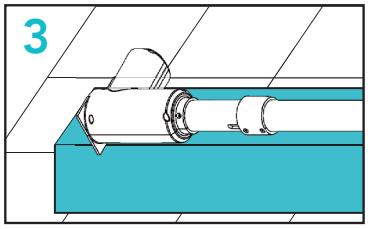

4 AU BESOIN / IF NEEDED

4 Au besoin, orientez la base dans le même sens que la barre d'appui en la tournant d'un quart de tour; dévissez les 4 vis, faites pivoter et revisser. Cet ajustement permet de minimiser l'espace nécessaire à l'installation. It is possible to orient the base in the same direction as the grab bar by turning it a quarter turn; unscrew the 4 screws, rotate and screw back in. This adjustment minimizes the space required for installation.

La fente de la partie centrale du mat doit toujours être dirigée vers le bain. *The slot in the central part of the mat must always be directed towards the bath.*

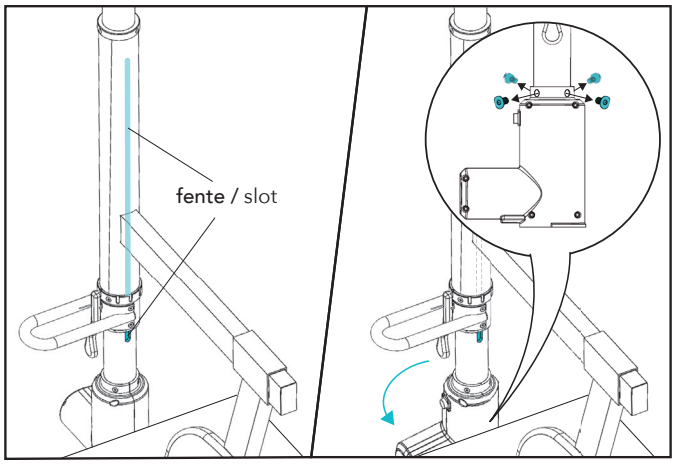

INSTALLATION VISSÉE / SCREWED INSTALLATION

Utilisez le gabarit pour tracer et percer le positionnement des deux vis au plancher et sur la base du mât. Use the template to trace and drill the position of the two screws on the floor and on the base of the mast.

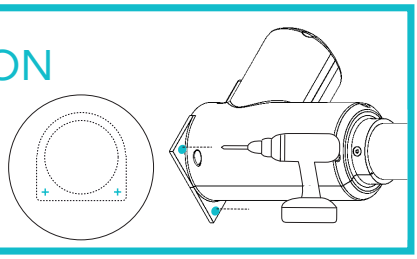

5 Déterminez l'emplacement de la base du mât. Placez le gabarit selon l'orientation du moteur (étape 4) et tracer le rond du velcro ainsi que les coins. Determine the location of the base of the mast. Position the template according to the motor orientation (step 4) and trace the Velcro circle as well as the corners.

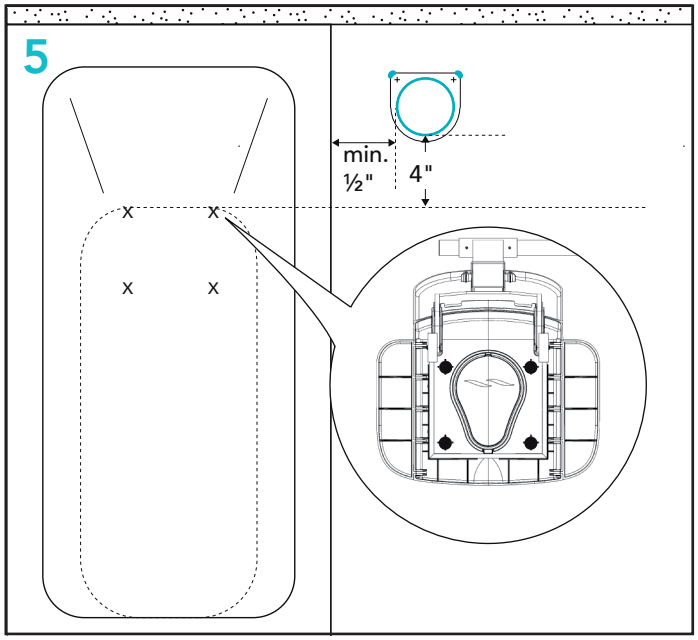

INSTALLATION VISSÉE / SCREWED INSTALLATION

Si votre plancher est en céramique, percez-le à l'emplacement des vis à l'aide du gabarit. If your floor is ceramic, drill it at the location of the screws using the template.

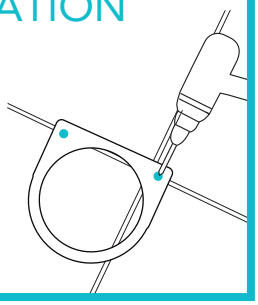

5-1 Nettoyez le plancher et placez un paire de velcros femelles (14b) à l'endroit déterminé à l'étape précédente. Clean the floor and place a pair of female velcros (14b) in the location determined in the previous step .

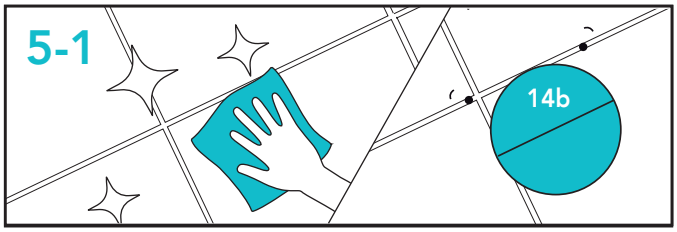

6 Déterminez la hauteur du bloc élévateur du mât (5), afin que la chaise soit à son plus bas au fond du bain (L'ajustement au niveau de la chaise (1) et de la support de chaise (3) se fera à une étape ultérieure. Determine the height of mast lifting block (5), so that the chair is at its lowest point at the bottom of the bath (the adjustment to the level of the chair (1) and its support (3) will be done at a later stage.

Le parcours de la chaise du fond du bain jusqu'à son plus haut est de 24 pouces. L'ajustement correct permet d'avoir plus de facilité pour passer nos jambes au dessus du bain. The travel of the chair from the bottom of the bath to its highest point is 24 inches. The correct adjustment allows us to get our legs over the bath more easily.

OÙ POSITIONNER LE BLOC ÉLÉVATEUR SI / WHERE TO POSITION THE LIFT BLOCK IF

6a LE FOND DU BAIN EST PLUS HAUT QUE LE PLANCHER DE 1 À 5 POUCES / THE BOTTOM OF THE TUB IS HIGHER THAN THE FLOOR BY 1 TO 5 INCHES.

Choisissez le trou correspondant à votre mesure «C» en arrondissant à la baisse. Par exemple, si le fond du bain est plus haut que le plancher de 2,5 pouces, positionnez le bloc élévateur au trou 2 po. Le demi pouce manquant sera ajusté ultérieurement via le support de chaise. Choose the corresponding hole for your measurement "C" by rounding down. For example, if the bottom of the tub is higher than the floor by 2.5 inches, position the lift block at the 2-inch hole. The missing half inch will be adjusted later through the chair support.

6b LE FOND DU BAIN EST PLUS BAS QUE LE PLANCHER DE 2 ET 5 POUCES / THE BOTTOM OF THE TUB IS LOWER THAN THE FLOOR BY 2 TO 5 INCHES.

Positionnez le bloc élévateur au trou «1 pouce» du mât, peu importe la mesure de «C». L'ajustement se fera à une étape ultérieure au niveau de la chaise et de son support pour cette configuration. Position the lift block on the "1 inch" hole oft the mastregardless of the measurement "C". The adjustment will be made at a later step at the level of the chair and its support for this configuration.

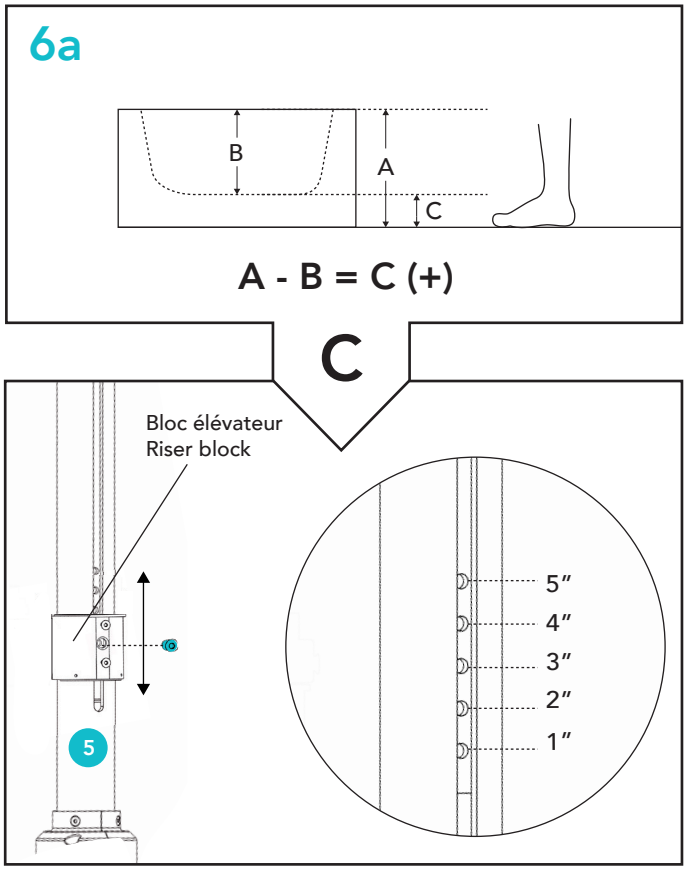

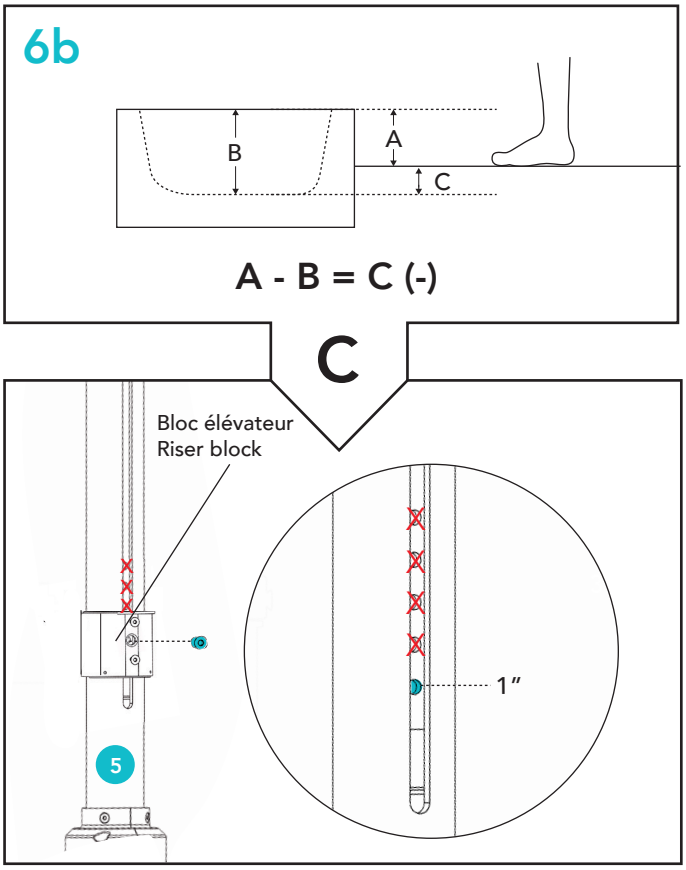

7 Verrouillez le tube central du mât en utilisant la vis-outil de retenue 16. Retirez la vis centrale du bloc élévateur à l'aide d'une clé *Allen*. Positionnez le bloc élévateur à l'endroit déterminé à l'étape 6. Appliquez une colle style *Loctite* sur les filets de la vis retirée. Remettez-là en place toujours avec la clé *Allen* et vissez fermement. Retirer la vis 16 outil de retenue. Lock the central mast tube by using screw - retaining tool 16. Remove the central screw from the lift block using an Allen key. Position the lift block at the location determined in step 6. Apply a Loctite-style adhesive to the threads of the removed screw. Replace it in place with the Allen key and screw it tightly. Remove screw-retaining tool 16.

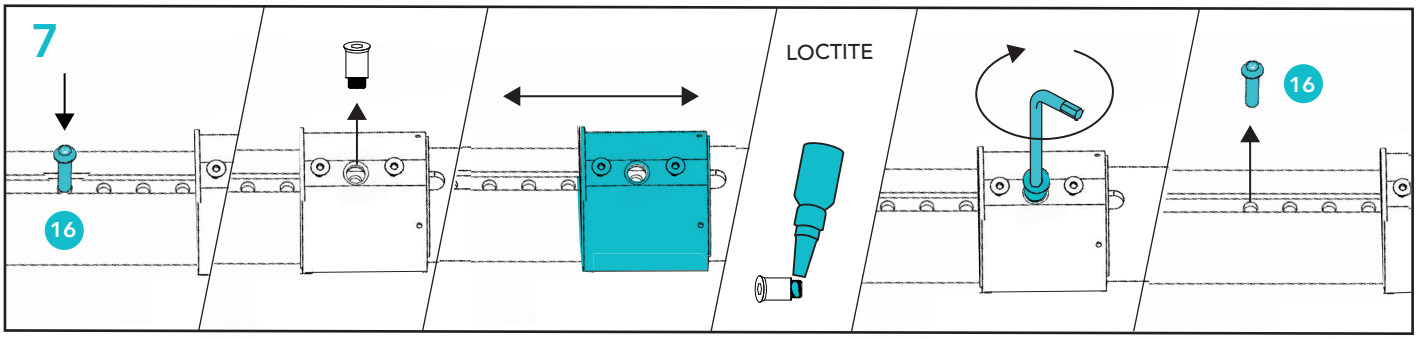

La vis du bloc élévateur doit être collée même si aucun ajustement du bloc élévateur n'est requis.
The screw of the lift block must be glued even if no adjustment of the elevator block is required.

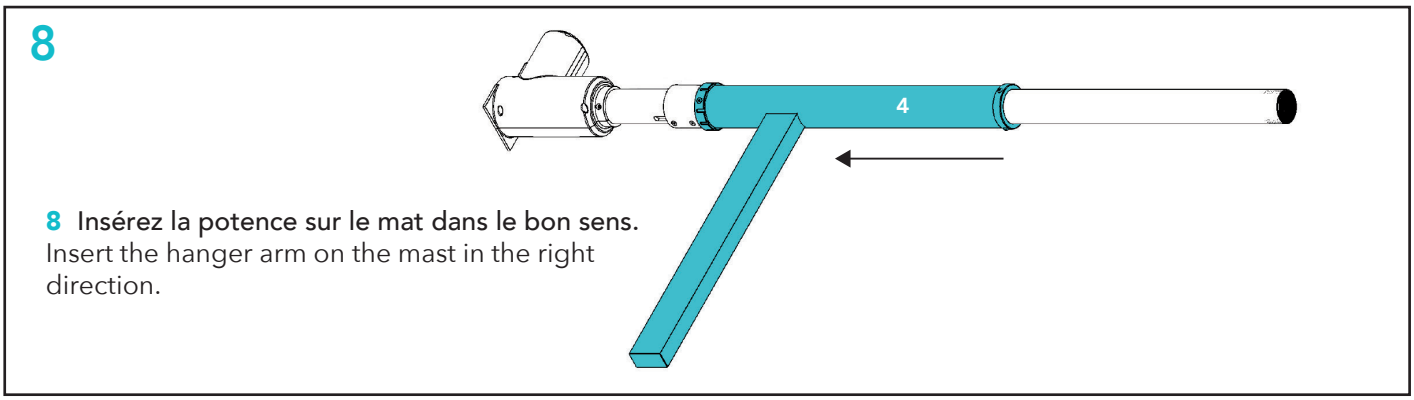

8 Insérez la potence sur le mat dans le bon sens.
Insert the hanger arm on the mast in the right direction.

9 AJUSTEMENT DE LA LONGUEUR DU MÂT (POTEAU) SELON LA HAUTEUR DU PLAFOND / ADJUSTING THE LENGTH OF THE MAST (POLE) ACCORDING TO THE CEILING HEIGHT

Installez l'extension avec la vis sans fin (6) et ajustez la longueur totale à la hauteur du plafond moins deux pouces. Pour un plafond de 83 à 92 pouces, n'utiliser que la vis sans fin ; pour un plafond de 92 à 101 pouces, utilisez également l'extension. Install the extension with the worm screw (6) and adjust the total length to the ceiling height minus two inches. For 83 to 92 inch ceiling, use only the worm screw; for 92 to 101 inch ceiling, use the extension as well.

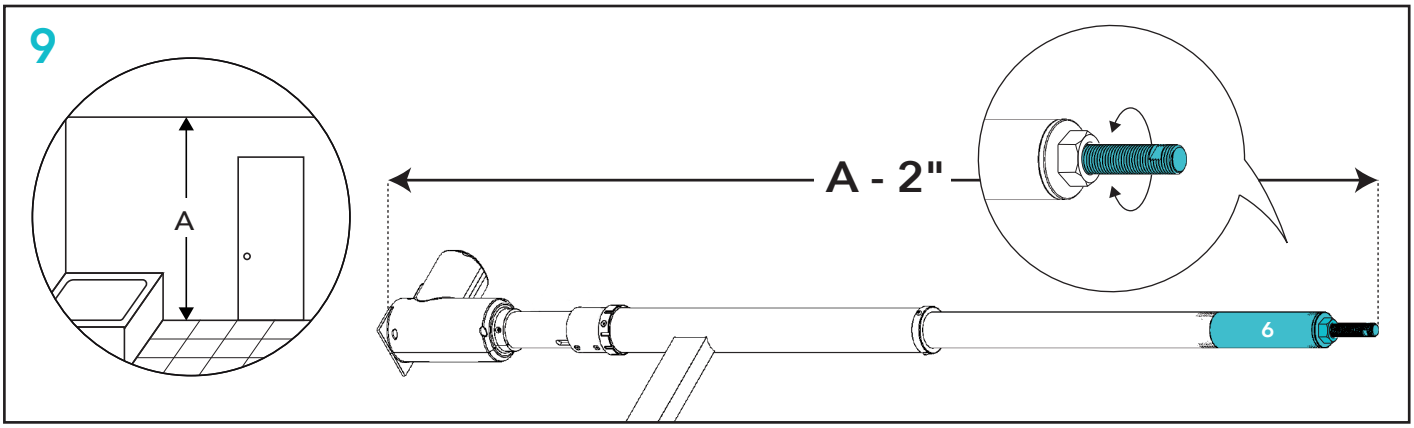

Des extensions sont disponibles sur demande selon la hauteur du plafond.
Extensions are available upon request depending on the ceiling height.

10 Glissez le tube déco pour cacher la vis sans fin. Le tube déco doit être coupé en longueur sur le côté opposé aux trous de vis, si les mesures du plafond se situent entre 83 pouces et 91 pouces. Il ne doit pas excéder ½ pouce sur le tube en inox. Install the deco tube to hide the worm screw. The deco tube must be cut to length on the side opposite the screw holes, if the ceiling measurements are between 83 inches and 91 inches. It should not exceed ½ inch on the stainless steel tube.

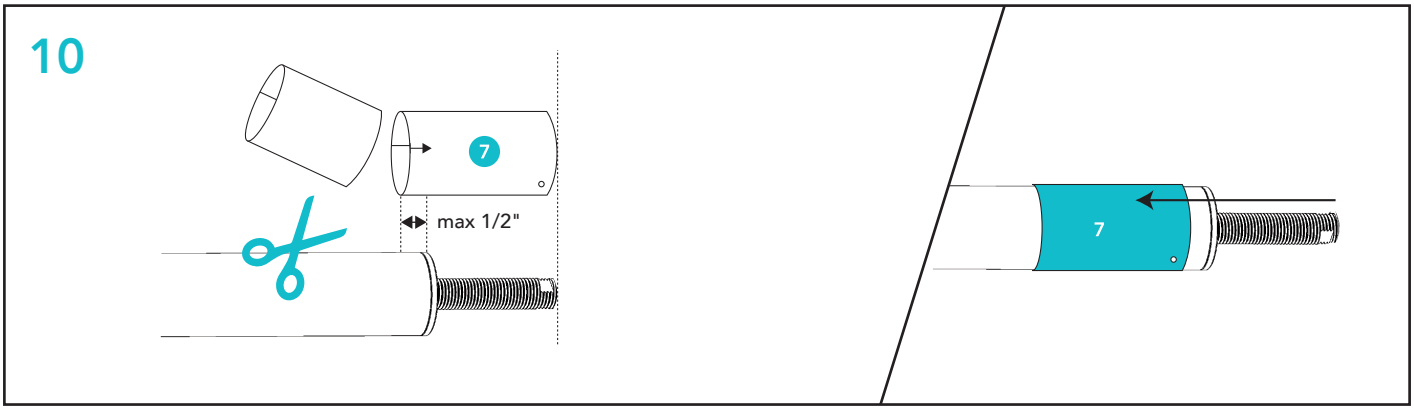

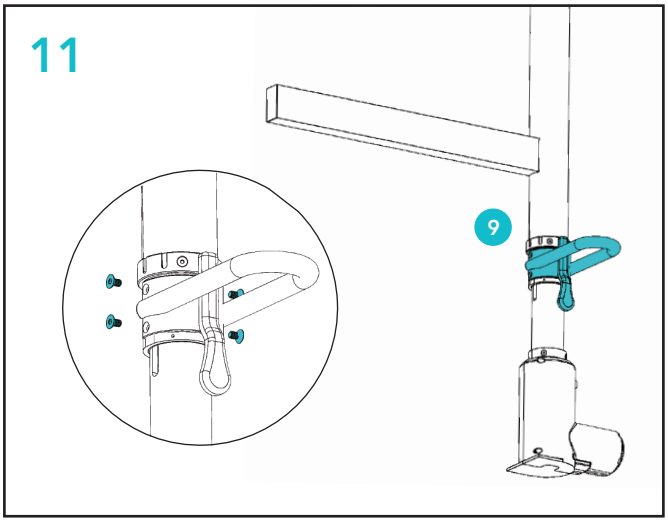

11 Installez la barre d'appui du côté gauche ou droit selon l'emplacement du bain. Install the grab bar on the left or right side depending on the location of the bath.

L'installation de la barre d'appui à cette étape va permettre une meilleure prise pour l'installation du mat qui a un poids de 45 Kg. Installing the grab bar at this stage will allow a better grip for the installation of the mast which has a weight of 45 Kg.

12 Nettoyez bien l'antidérapant sur la plaque de plafond et le plancher autour du velcro. Appliquez un petit cordon de silicone autour du velcro de plancher. *Thoroughly clean the anti-slip on the ceiling plate and the floor around the velcro. Apply a small bead of silicone around the floor Velcro.*

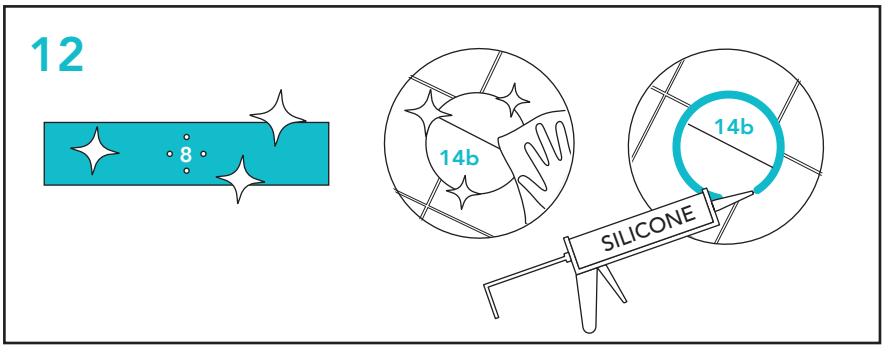

Ceci empêchera l'eau de s'infiltrer sous la base du mât. This will prevent water from seeping under the base of the mast.

Il est important que les antidérapants sur la base, la plaque de plafond et celui au plancher soient propre afin qu'ils soient efficaces. It is important that the anti-skid on the base, the ceiling plate and the floor are clean in order to be effective.

PRÉPARATION POUR L'INSTALLATION DU MÂT / PREPARATION FOR MAST INSTALLATION

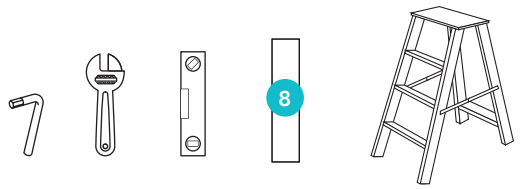

Préparez l'escabeau avec les outils nécessaires à cette étape : clé anglaise, Allen Key, niveau et plaque de plafond. Prepare the stepladder with the necessary tools for this step: wrench, Allen Key, level and ceiling plate.

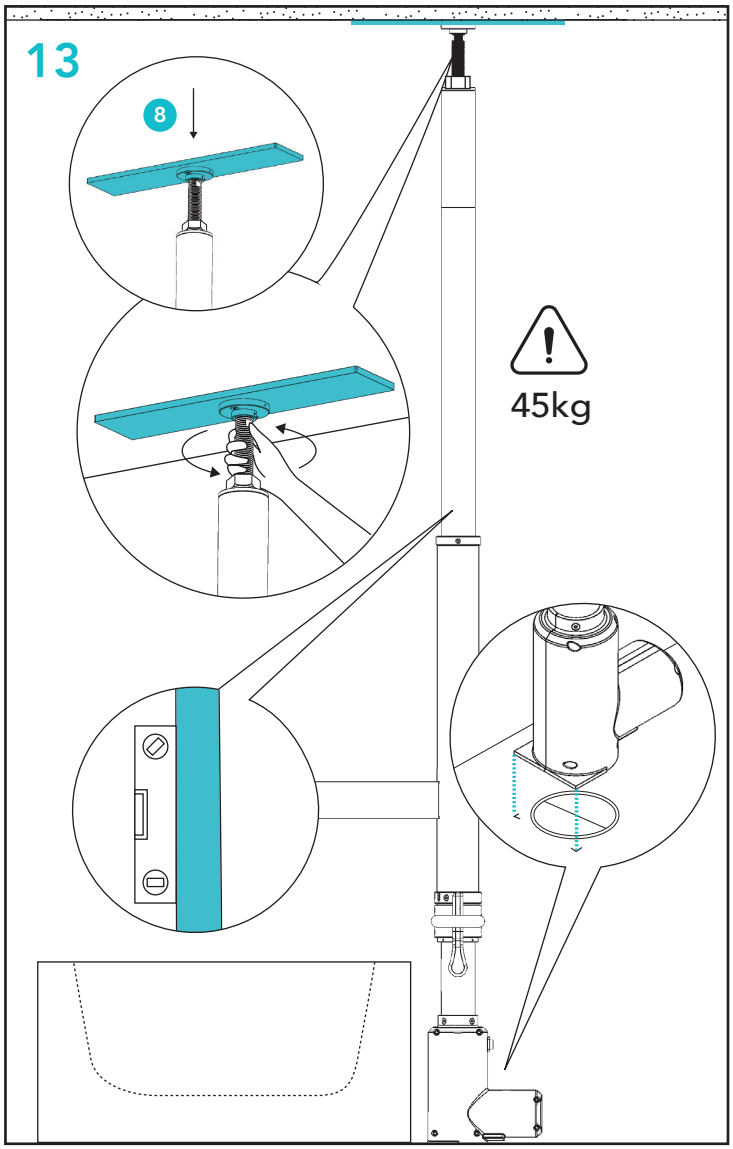

13 MISE EN PLACE DU MÂT (ATTENTION LOURD À 45 KG NE PAS HEURTER) / INSTALLATION OF THE MAST (BEWARE HEAVY AT 45 KG DO NOT SCRATCH)

Déposez la base sur le velcro sans toucher au silicone pour ne pas l'étendre sur le velcro. Place the base on the velcro without touching the silicone to avoid spreading it on the velcro.

Positionnez le mat à la verticale et la potence vers le bain. Mettez la plaque de plafond sur la vis sans fin et serrer celle-ci à la main pour appuyer la plaque au plafond. Assurez-vous que la potence soit parallèle au mur ou perpendiculaire au bain. Position the mast vertically and the hanger arm towards the bath. Place the ceiling plate on the worm screw and tighten it by hand to press the plate to the ceiling. Make sure the pole is parallel to the wall or perpendicular to the bath.

Placez le mât au niveau sur les deux sens. Level the mast in both directions.

Attention : la plaque de plafond est lourde et l'échapper peut pour causer des blessures et des dommages matériels. *Caution: The ceiling plate is heavy and dropping it can cause injury and property damage.*

13-2 Serrez la vis sans fin jusqu'à ce que les coins de la plaque de plafond commencent à s'enfoncer légèrement dans le gypse. Tighten the worm screw until the corners of the ceiling plate begin to sink slightly into the drywall.

13-3 Serrez la vis de la plaque sur la vis sans fin, puis serrez l'écrou afin de verrouiller le tout. Tighten the plate screw onto the worm screw, then tighten the nut to lock it in place.

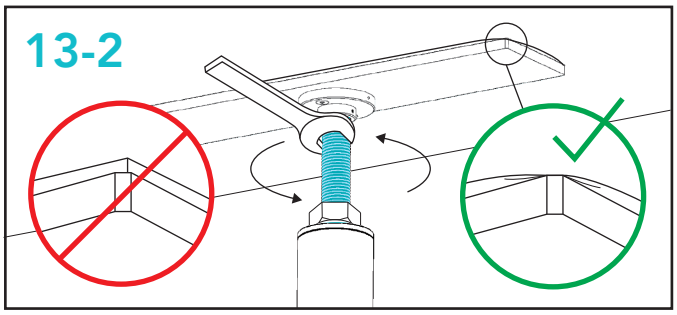

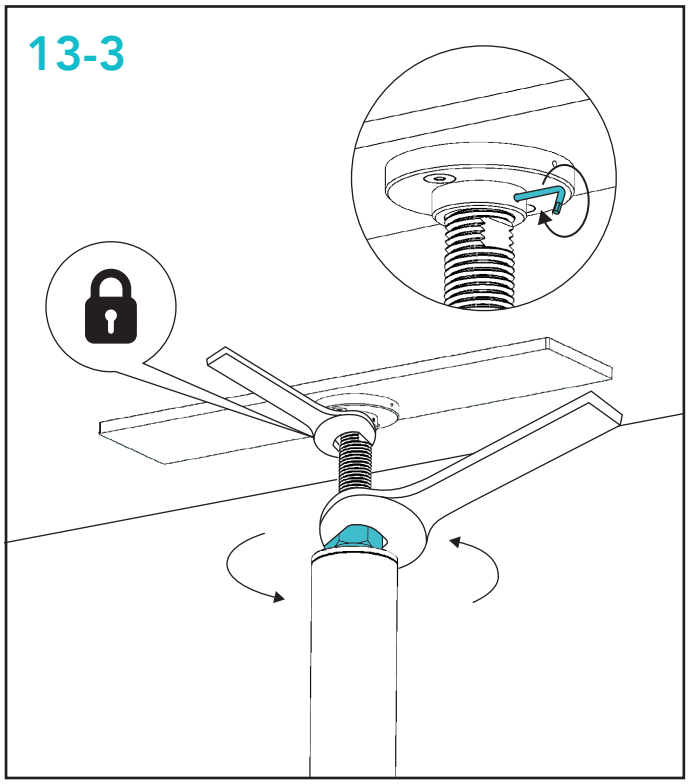

13-4 AU BESOIN / IF NEEDED

Si l'intersection mur/plafond s'ouvre sous l'effet de la pression exercée sur le plafond, remplir avec le bouche-fentes. If the wall/ceiling intersection opens under the effect of the pressure exerted on the ceiling, fill with the gap filler.

INSTALLATION VISSÉE / SCREWED INSTALLATION

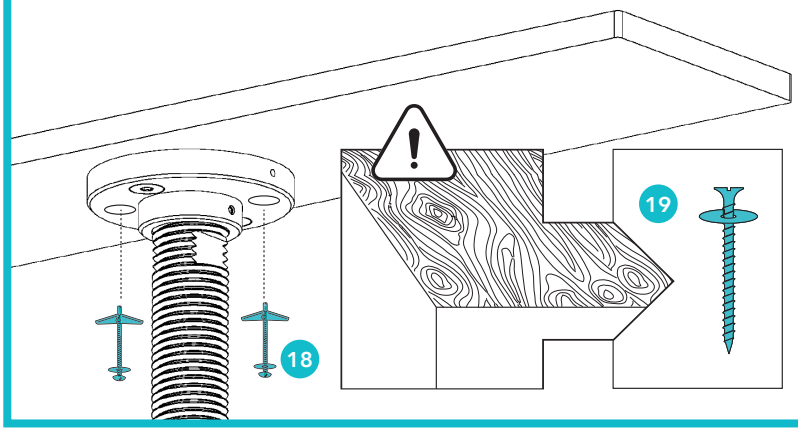

Si vous avez déterminé à l'étape 1 une installation vissée, vissez la plaque au plafond (2 vis papillons ou vis à bois). Percez le gypse à son épaisseur seulement (percer trop profond risquerait d'endommager tuyau ou autre élément à l'intérieur du plafond) et posez les vis papillons (18) ou les vis à bois (19). If you determined in step 1 a screwed installation, screw the plate to the ceiling (2 butterfly screws or wood screws). Drill the gypsum to its thickness only (drilling too deep could damage the pipe or other element inside the ceiling) and put the butterfly screws (18) or the wood screws (19).

INSTALLATION VISSÉE / SCREWED INSTALLATION

Si vous avez déterminé à l'étape 1 une installation vissée, vous pouvez maintenant visser la base du mât. If you determined in step 1 a screwed installation, you can now screw the base of the mast.

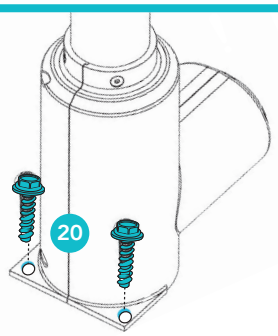

14 **Remontez le tube déco par-dessus la vis sans fin et vissez-le avec les deux vis étoiles.** Assemble the deco tube over the worm screw and screw it with the two star screws.

15 **Installez le support de chaise au centre du bain. Insérez les cales puis visser.** Install the chair support in the center of the bathtub. Insert the shims then screw.

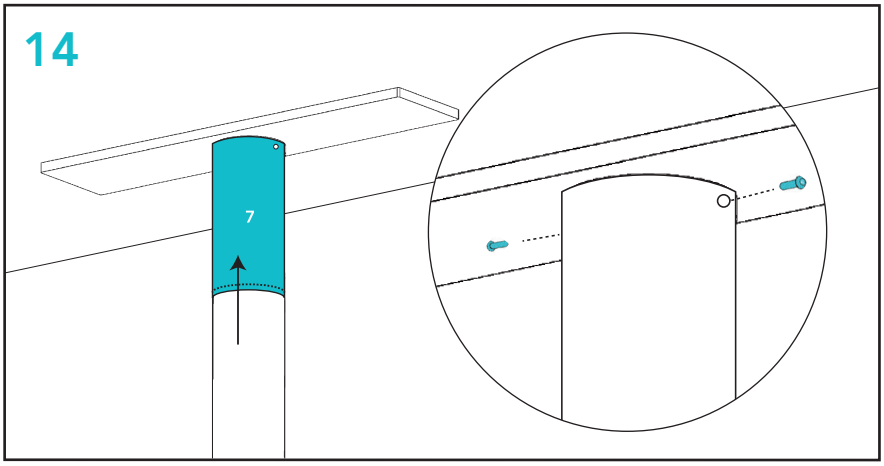

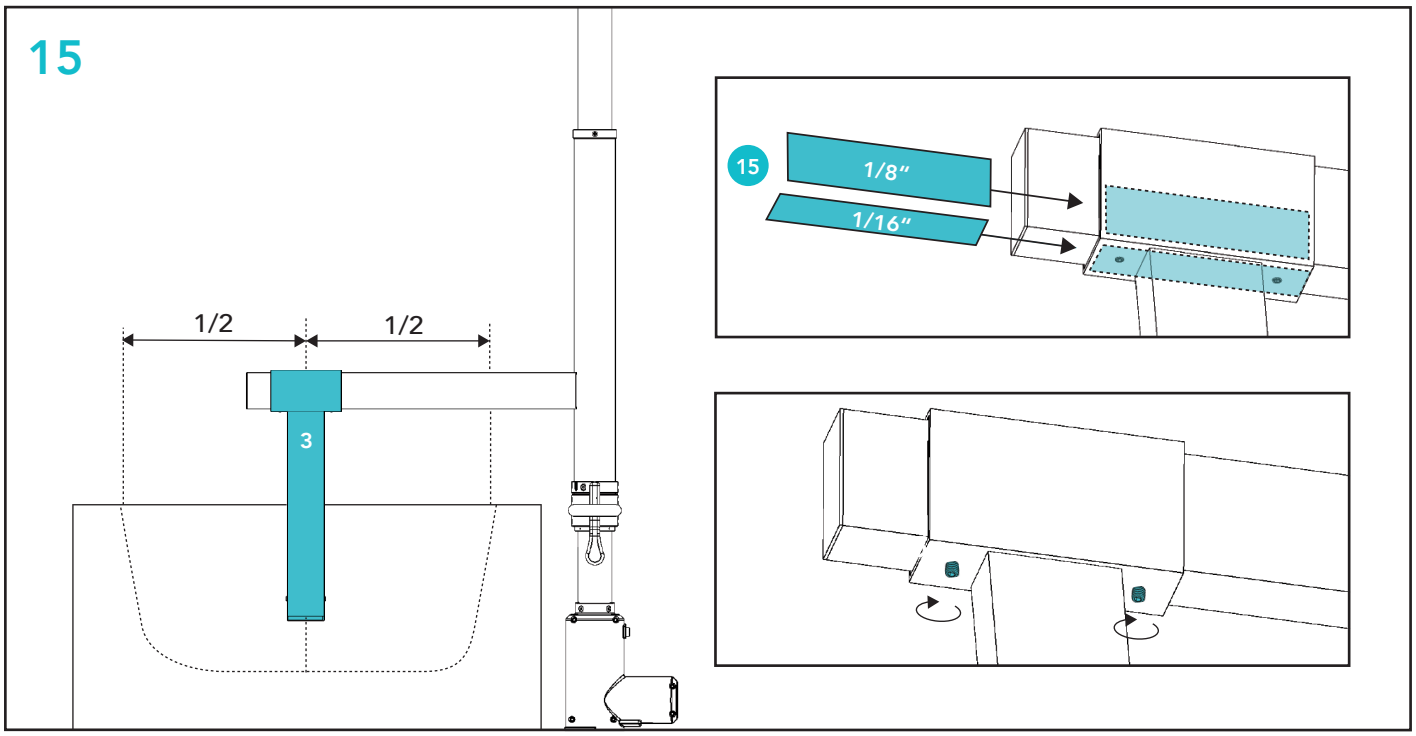

16 Insérez la chaise dans le support et vissez selon l'ajustement déterminé à l'étape 6. Insert the chair in the support and screw according to the adjustment 6a or 6b.

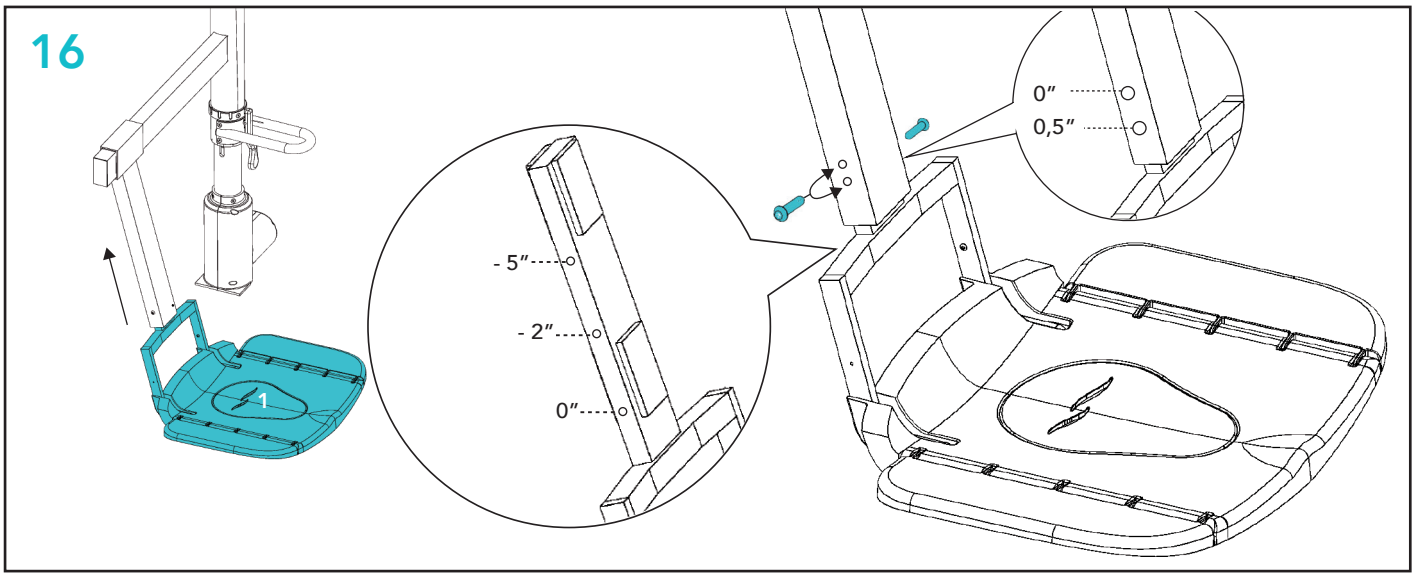

OÙ POSITIONNER LA CHAISE (1) SUR SON SUPPORT (3) SI LE FOND DU BAIN EST / WHERE TO POSITION THE CHAIR (1) ON ITS SUPPORT (3) IF THE BOTTOM OF THE BATH

16a PLUS HAUT QUE LE PLANCHER DE 1 À 5 POUCES / IS 1 TO 5 INCHES HIGHER THAN THE FLOOR

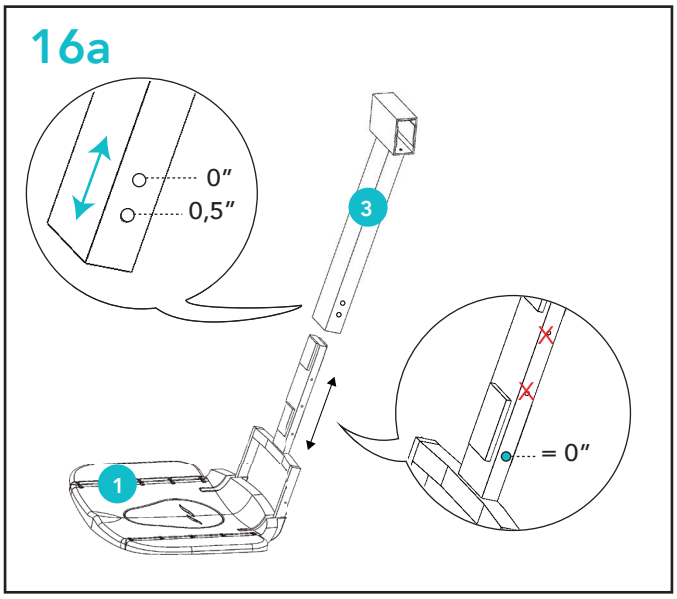

Utilisez le trou «0» de la chaise et ajustez son support à 0 ou 0,5 selon la mesure C obtenue au calcul de l'étape 6a. Use the "0" hole of the chair and adjust its support to 0 or 0.5 according to the C measurement obtained in the calculation of step 6a.

16b PLUS BAS QUE LE PLANCHER DE 2 À 5 POUCES / IS 2 TO 5 INCHES LOWER THAN THE FLOOR

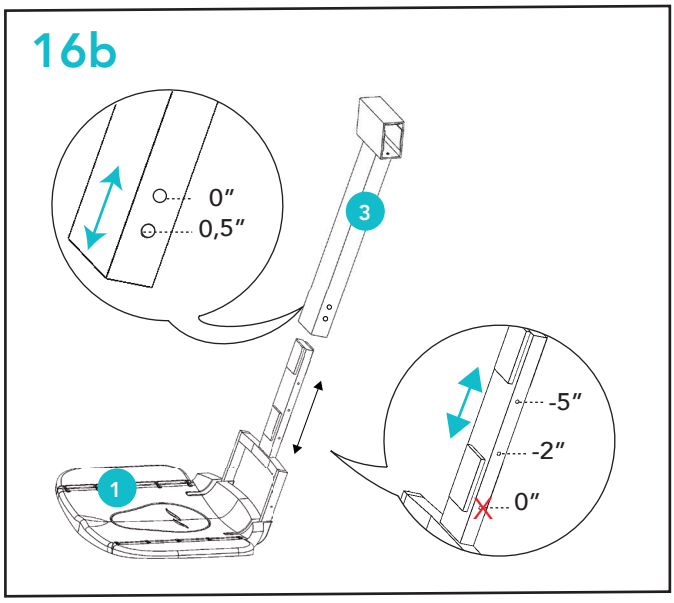

Ajustez la chaise et son support selon la mesure C obtenue à l'étape 6b. Adjust the chair and its support according to the measurement C obtained in step 6b.

17 Ajustez les pattes afin qu'elles s'appuient sur le fond du bain lors de la descente maximale de la chaise. Adjust the legs so that they rest on the bottom of the bath when the chair is lowered to its maximum.

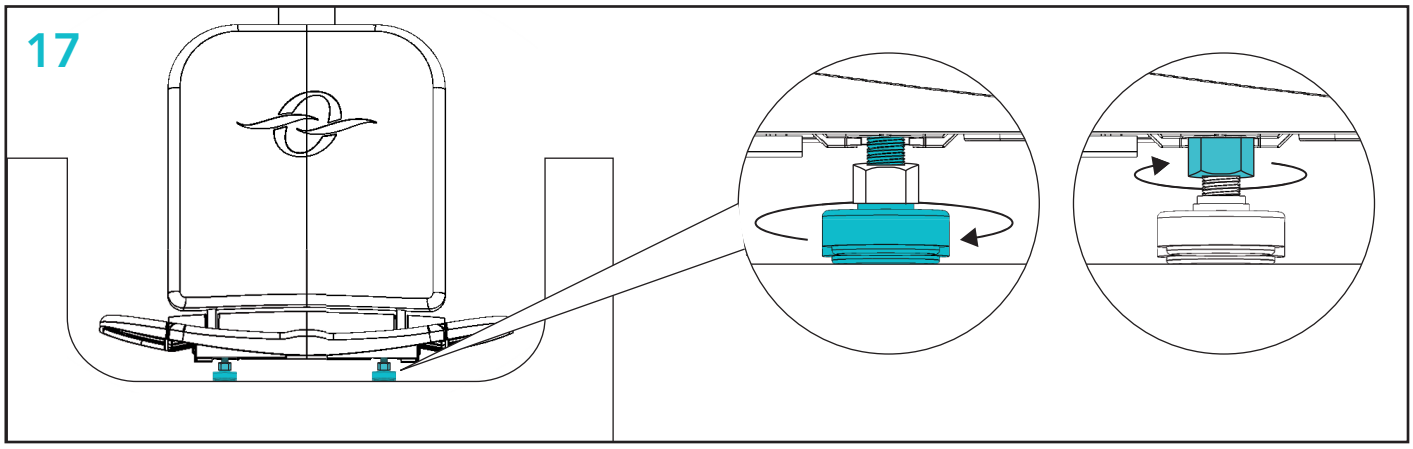

18 Installez le dossier. Install the backrest.

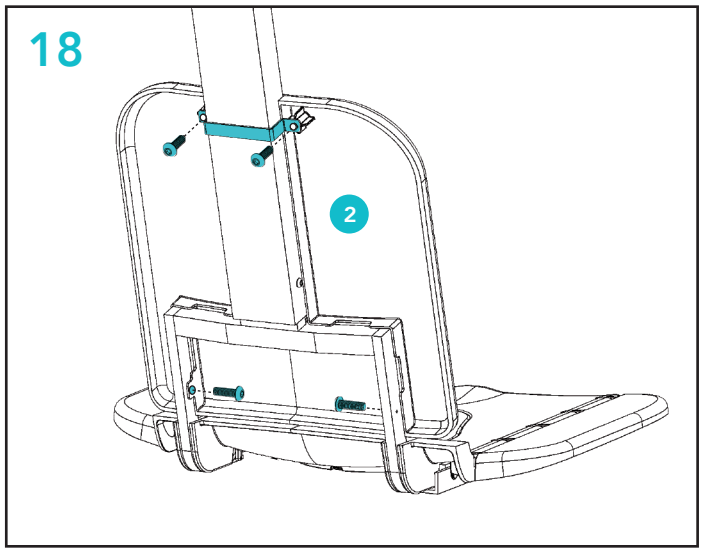

19 Installez l'oreiller, la ceinture le crochet et la courroie de la manette (assurez-vous d'avoir les mains propres). Install the cushion, belt, and controller strap (make sure your hands are clean).

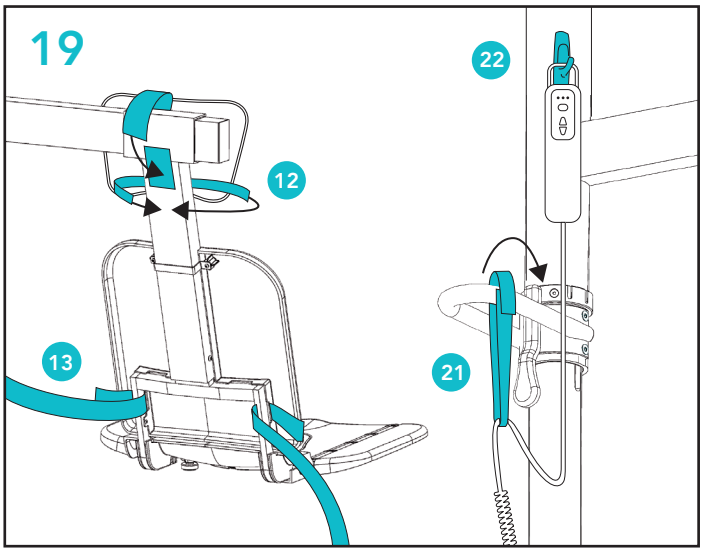

20

Adaptez la chaise selon l'utilisation de l'usager grâce aux options suivantes. Adjust the chair according to the user's needs with the following options.

APPUI-BRAS / ARMREST

Vendu séparément. Sold separately

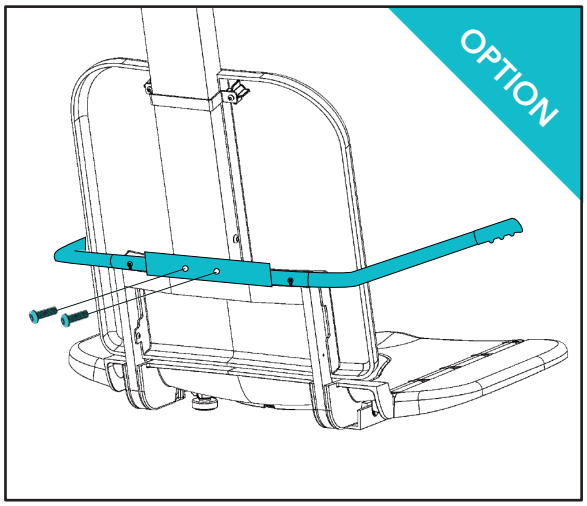

CEINTURE DE CORPS / BODY BELT

Vendu séparément. Sold separately

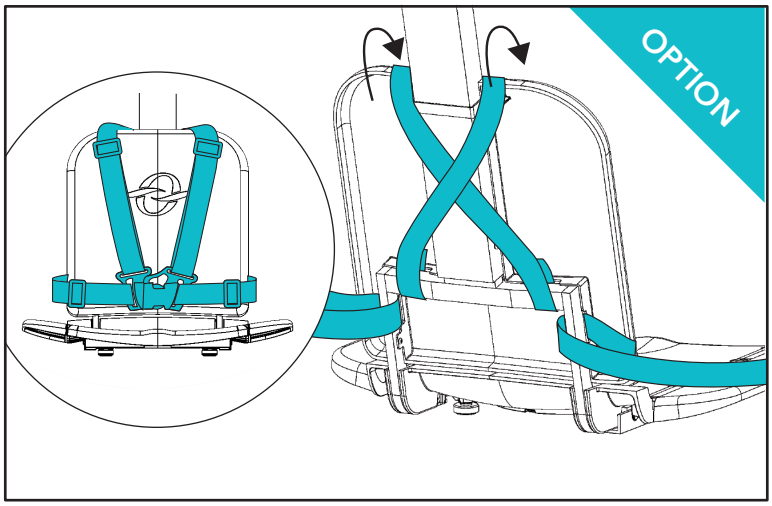

BRAS DE POUSSÉE / PUSH ARM

Avec ou sans rallonge, vendu séparément.
With or without extension, sold separately

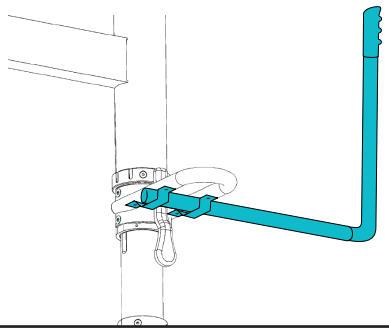

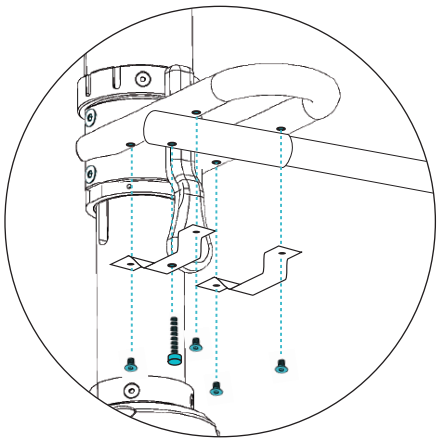

INSERT

Au besoin, Ajoutez l'insert (17) pour fermer une encoche à la position au dessus du bain. Put the insert (17) to close a notch at the position above the bath.

Cette option permet une meilleure fluidité pour le transfert vers le bain, lorsque la chaise doit sortir complètement du bain pour y prendre place. *This option allows a better fluidity for the transfer to the bath, when the chair has to go out of the bath completely to take place.*

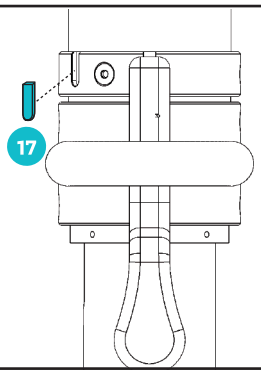

RÉGLAGES PERSONNALISÉS SELON LE TYPE D'USAGE
CUSTOMIZED SETTINGS ACCORDING TO USAGE TYPE

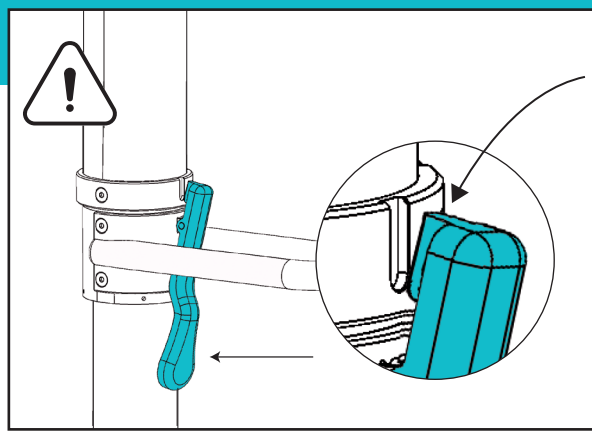

CRAN D'ARRÊT / STOP NOTCH

Le cran d'arrêt en aluminium stabilise la chaise au moment d'y prendre place, à la montée ainsi qu'a la descente.Il est important de le désengager avant de pivoter la chaise. Il est conçu pour se briser en premier en cas de force excessive, ce qui protège le reste du mécanisme et évite des dommages plus importants.
The aluminium stop notch stabilizes the chair when taking a seat, also when going up and down. It is important to disengage it before pivoting the chair. It is designed to break first in case of excessive force, which protects the rest of the mechanism and prevents further damage.

1 UTILISATION AUTONOME AVEC CRAN D'ARRÊT / SELF-USE WITH STOP NOTCH

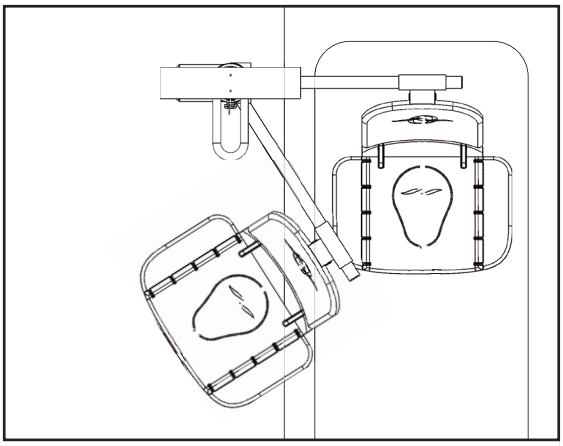

L'usager doit être en mesure de désengager le cran d'arrêt lors du pivot vers le bain et à sa sortie. The user must be able to disengage the stop notch when pivoting towards the bathtub and when exiting.

- **Arrêt au bain.** Stop at the bathtub.
- **Arrêt au dessus du bain.** Stop above the bathtub

La hauteur du bain ne doit pas excéder 14 pouces pour faciliter l'assise. *The height of the bathtub should not exceed 14 inches to facilitate seating.*

2 UTILISATION ASSISTÉE AVEC CRAN D'ARRÊT / ASSISTED USE WITH STOP NOTCH

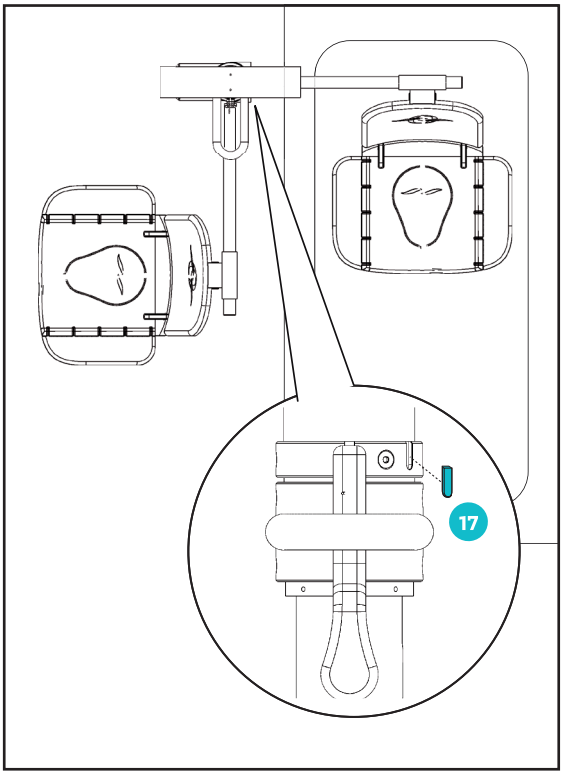

L'aidant aura la tâche de désengager le cran d'arrêt et pivoter l'usager vers le bain tout en lui levant les jambes, et de même pour la sortie. The caregiver will have the task of disengaging the stop notch and pivoting the user towards the bath while lifting their legs, and doing the same for the exit.

- **Arrêt au bain.** Stop at the bathtub
- **Insert au dessus du bain (17).** Insert above the bath (17)
- **Arrêt à la sortie du bain.** Stop at the bath exit.

La chaise à la sortie du bain permet de la descendre à la hauteur désirée pour faciliter l'assise, puis de la remonter jusqu'à la hauteur nécessaire au pivot au-dessus du bain effectué par l'aidant. The bath chair at the exit of the bathtub allows for lowering it to the desired height for easy seating, and then raising it to the necessary height for the pivot over the bathtub by the caregiver.

ASSEMBLAGE POUR CETTE OPTION : Ajout d'insert
ASSEMBLY FOR THIS OPTION: Adding an insert

3 UTILISATION AUTONOME AVEC CRAN D'ARRÊT ET BRAS DE POUSSÉE / SELF-USE USE WITH STOP NOTCH AND PUSH ARM

L'usager doit être en mesure de désengager le cran d'arrêt lors du pivot vers le bain et à sa sortie. Le bras de poussée facilitera le pivot. The user must be able to disengage the stop notch when pivoting to and from the bath. The push arm will facilitate the pivot.

- **Arrêt au bain.** Stop at the bathtub,
- **Insert au dessus du bain (17).** Insert above the bath (17)
- **Arrêt à la sortie du bain.** Stop at the bath exit.
- **Bras de poussée (vendu séparément).** Push arm (sold separately).

La chaise à la sortie du bain permet à l'usager de la descendre à la hauteur désirée pour faciliter l'assise, puis de la remonter au maximum afin d'enjamber plus facilement les parois du bain. Il utilisera le bras de poussée (vendu séparément) afin de faciliter le pivot au-dessus du bain. The chair at the bath exit allows the user to lower it to the desired height to facilitate seating and then raise it to the maximum height to more easily step over the bath walls. The user will use the push arm (sold separately) to facilitate the pivot over the bath.

ASSEMBLAGE POUR CETTE OPTION :
Ajout d'insert et ajout de bras de poussée

ASSEMBLY FOR THIS OPTION:
Addition of insert and addition of push handle

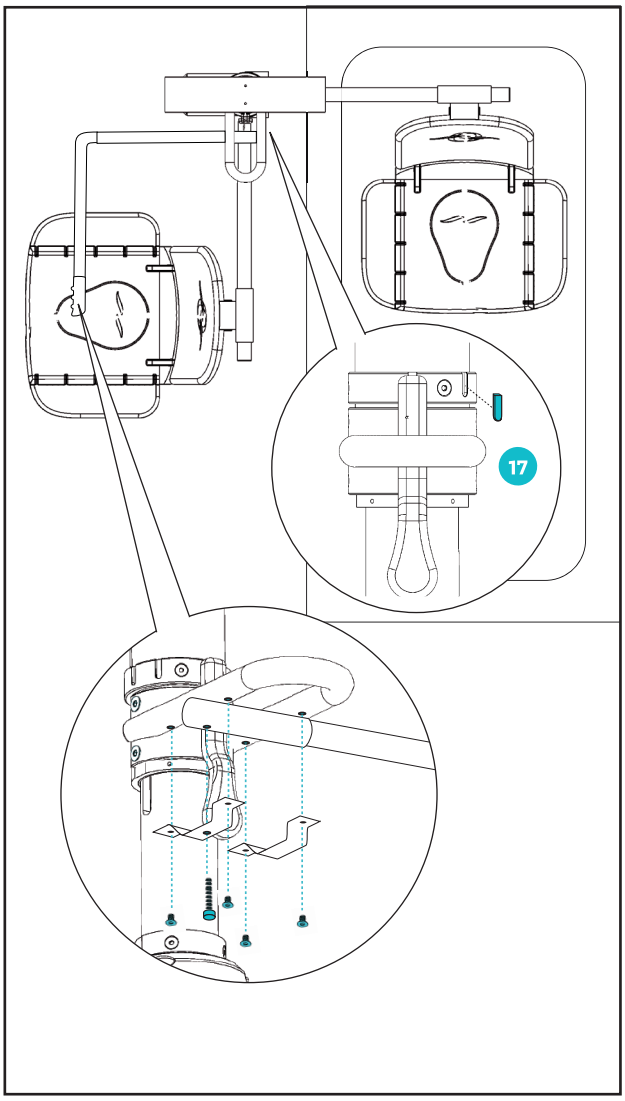

4 UTILISATION AUTONOME OU ASSISTÉE SANS CRAN D'ARRÊT / SELF-USE OR ASSISTED USE WITHOUT STOP NOTCH

L'usager ou l'aidant n'a pas à désengager le cran d'arrêt. The user or caregiver does not have to disengage the stop notch.

- **Aucun arrêt : pivot continu et fluide.** No stop: continuous and smooth pivot

On sort la chaise du bain, on la descend à la hauteur désirée, on appuie le dossier sur la paroi du bain pour empêcher son recul, on prend place, on se soulève à la hauteur désirée pour effectuer le pivot vers le bain ; soulever plus haut pour enjamber la paroi plus facilement. The chair is taken out of the bath, lowered to the desired height, the backrest is pressed against the bath wall to prevent it from moving, the user sits down, lifts himself to the desired height to pivot towards the bath, and lifts higher to straddle the wall more easily.

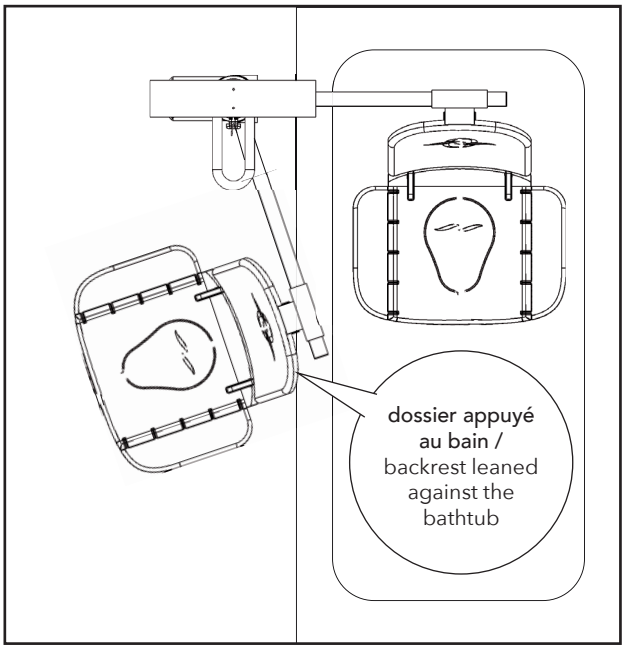

RÉGLAGE POUR UTILISATION SANS CRAN D'ARRÊT :
Pivotez la potence vers le bain . Retirez les 3 vis de l'anneau. Pivotez l'anneau d'un tiers de tour vers la potence afin d'envoyer les encoches hors de son trajet. Ainsi, le cran d'arrêt ne sera jamais engagé lors du pivot. Remettez les 3 vis et serrez-les de façon égale.

SETTING FOR USE WITHOUT STOP NOTCH:
Rotate the hanger arm towards the bathtub. Remove the 3 screws from the ring. Rotate the ring one-third of a turn towards the hanger arm to send the notches out of its path. This way, the stopper will never engage during the pivot. Replace the 3 screws and tighten them equally.

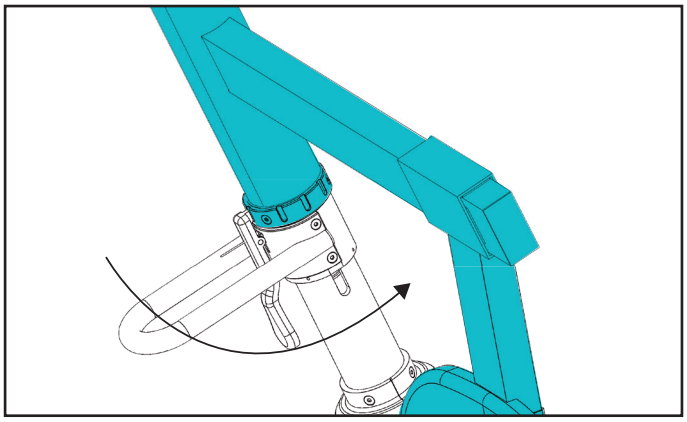

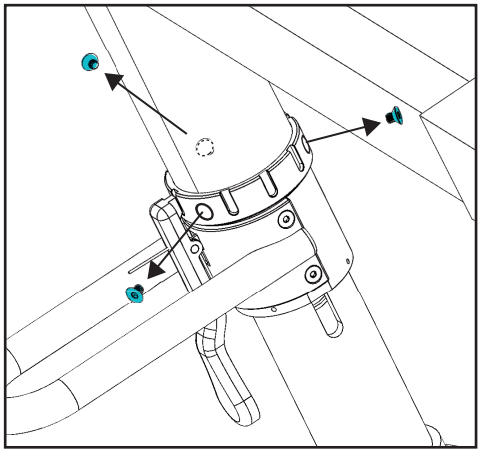

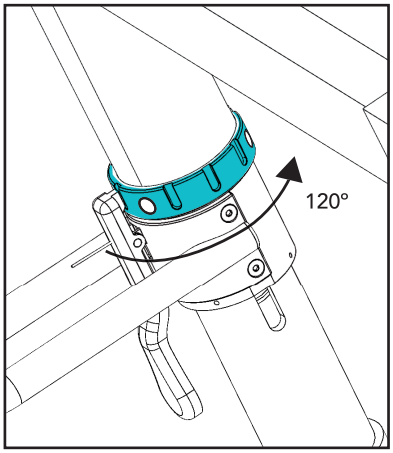

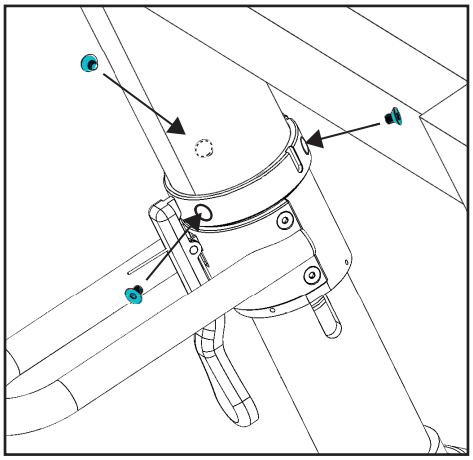

Pour utiliser la chaise de façon autonome, l'utilisateur doit être capable de la faire pivoter manuellement en utilisant la barre d'appui du mât (9), le rebord du bain ou un bras de poussée (disponible à l'achat). Si une barre d'appui conventionnelle est ajoutée au mur opposé, cela facilite le pivotement vers le bain. To use the chair independently, the user must be able to pivot it manually using the mast grab bar (9), the bathtub rim, or a push arm (available for purchase). Adding a standard grab bar to the opposite wall facilitates pivoting towards the bathtub.

21 Faites l'essai et ajustez selon l'utilisation de l'usager. Try it out and adjust according to the user's use

22 Nettoyez la chaise et l'environnement. Clean the chair and the surrounding area.
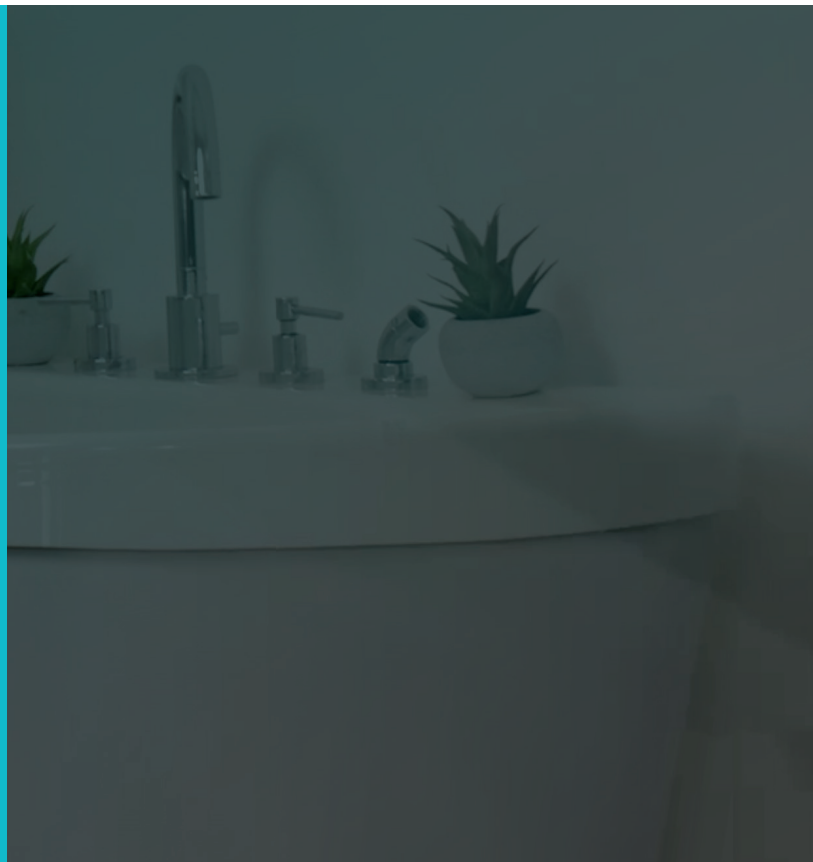
23 Photographiez l'installation. Take pictures of the installation.